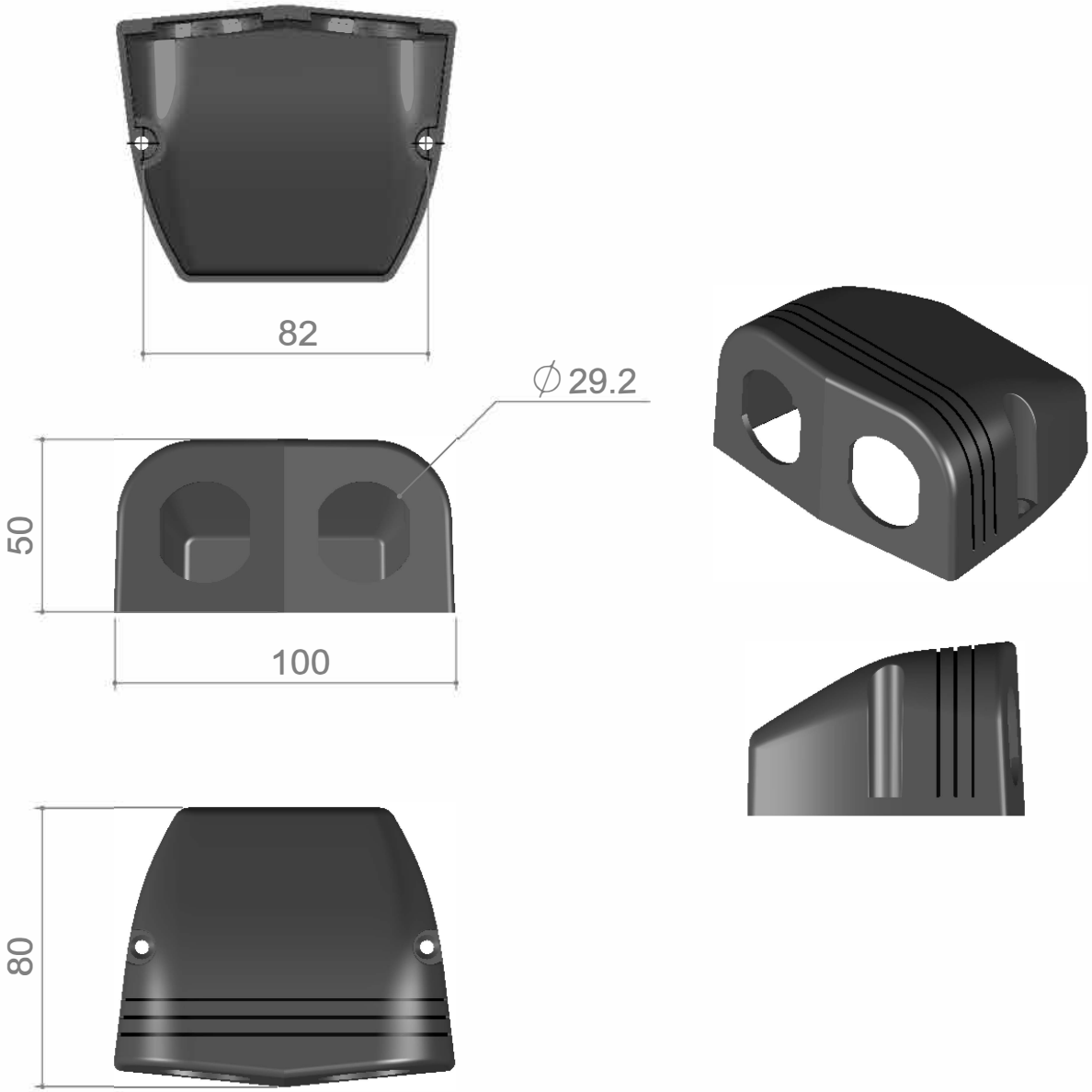
82
∅29.2
50
100
80